product data sheet

item no. 0D.S51.3327.0

insert bridge IVB WTN 150-3 IN

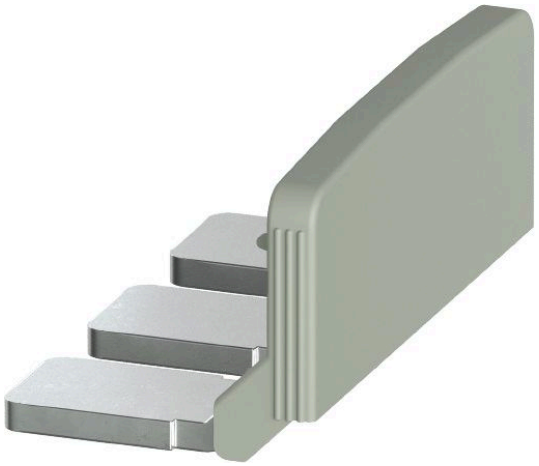

item no.	0D.S51.3327.0
EAN	4049088724053
order unit	50 piece(s)

certificates / approvals

technical data

general

color	grey
inflammability class of insulation material acc. with UL94	V0
width/grid dimension	85.6 mm
length	44.5 mm
modular spacing	31 mm
number of bridged clamps	3
mounting method	screwable
insulated	yes
model	cross connector
height	39.6 mm

technical drawing

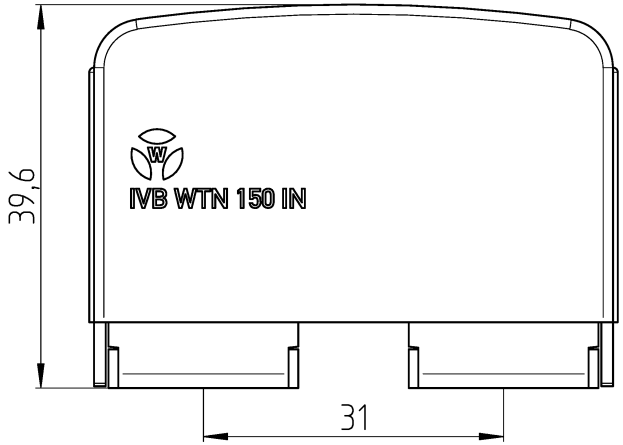

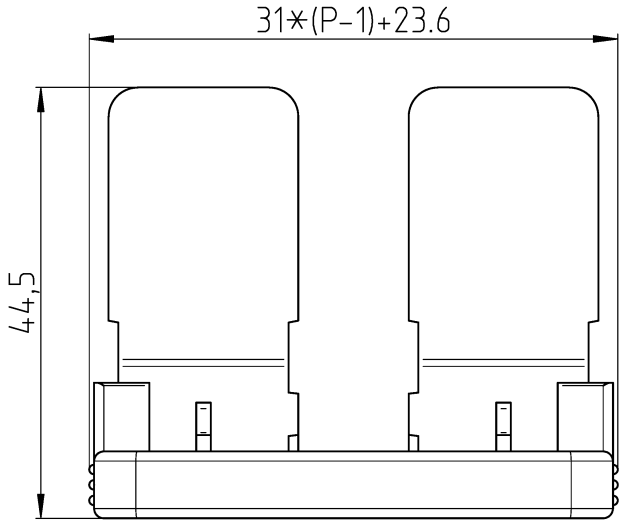

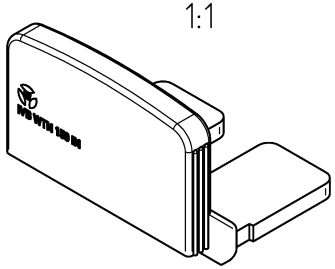

© Alle Rechte vorbehalten
© All rights reserved
Vertraulichkeitsklasse: Vertraulich
confidentiality class: confidential

These dimensions will be especially checked at delivery
Only inspection dimensions
With /E marked dimensions are only valid for internal use

Diese Maße werden bei Abnahme besonders geprüft
Ausschließlich Prüfmaße
Mit /E gekennzeichnete Maße sind nur für interne Zwecke gültig

Weitere Daten siehe KATALOG oder eKatalog | www.wieland-electric.com
additional data see CATALOG or eCATALOG | eshop.wieland-electric.com

Tolerierung Size ISO 14405 Ⓔ / Tolerance system Size ISO 14405 Ⓔ.
(This ISO-standard describes the envelope principle. According to the envelope principle the deviations of form and parallelism are limited by the size tolerances).

ja/yes ☒ Stoffverbots- und Deklarationsliste nach WN 5020.010 ist einzuhalten. Conformity with Wieland document WN 5020.010 e (list of prohibited / declarable hazardous substances) to be declared!

Freitoleranz nach General tolerance

CAD - Zeichnung, keine manuellen Änderungen
CAD - drawing, no manual modifications allowed

1. Verwendung: First Use:

Blatt: 1 von 1
Sheet: 1 of 1

Werkstoff / Material

Maßstab / Scale: 2:1

	Tag/Date	Name
gezeichnet / drawn	29.10.2025	Eichhorn N.

Elektronische Freigabe
Electronic Release

Zeichnung Nr. / Drawing No.: T 0D.S51.3227.0 13K

Index

Maße in mm / Dimensions are in mm

Vol. mm³ | Ofl./Srf. mm²

Ersatz für / Replacement for:

Type

Benennung/Title: EINLEGEBRUECKE
connection plug

wieland

Index | Datum / Blatt Date / Sheet | Änderung / Revision

Bestell-Nr. /order no.	Polzahl P /number of poles P	Typ /type	Farbe /colour	VPE: packaging unit:
0D.S51.3227.0	2	IVB WTN 150-2 IN	grau / grey	50
0D.S51.3327.0	3	IVB WTN 150-3 IN	grau / grey	