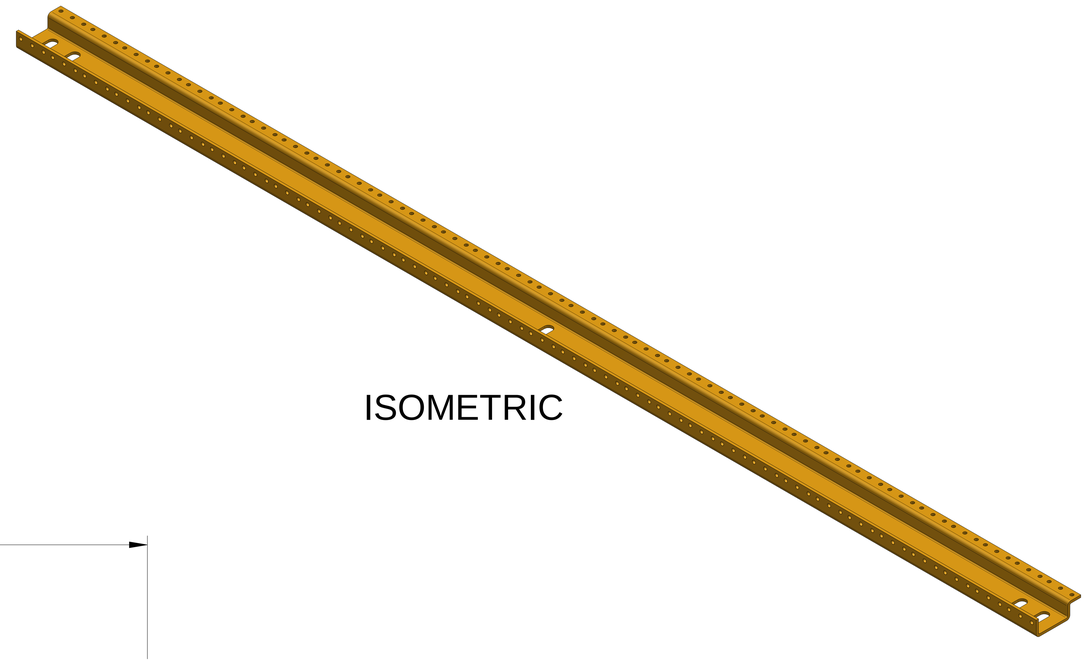

ISOMETRIC

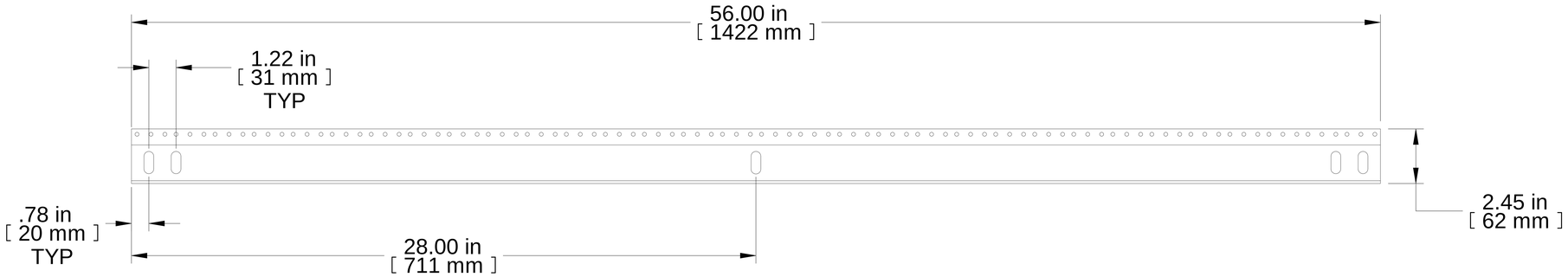

TOP VIEW

FRONT VIEW

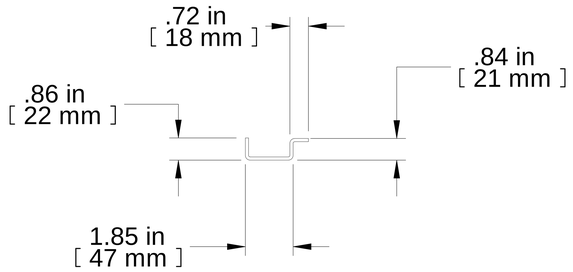

R.S. VIEW

PART NUMBERS	
CCR56TZPL	ZINC PLATED

NOTES

Sold in Pairs
See Hammond Website for More Information
Stamped numbered "U" 's on front face not shown

Français

Pour tous les détails sur nos produits,
svp veuillez consulter notre site www.hammondmfg.com

Data subject to change without notice. Isometric drawing not to scale.
Les données sont sujettes à changement sans préavis.

HAMMOND MANUFACTURING®

www.hammondmfg.com

PART NO. **CCR56TZPL**